mariani
LIFT ME UP!

LIFT BBO

115/125/140.80

Via Aldo Moro, 25 46020 - Pegognaga (MN) ITALY
Tel +39 0376 550224 - Fax +39 0376 553406
info@marianilift.com

mariani
LIFT ME UP!

DATI TECNICI
TECHNICAL FEATURES

PORTATA MAX MAXIMUM CAPACITY	360 Kg
PESO WEIGHT	135 -140 Kg
ALIMENTAZIONE POWER	12 V _ 24 V
VELOCITÁ UP (PIENO CARICO) SPEED UP (FULL CHARGE)	5 M/MIN
VELOCITÁ DOWN (PIENO CARICO) SPEED DOWN (FULL CHARGE)	4 M/MIN

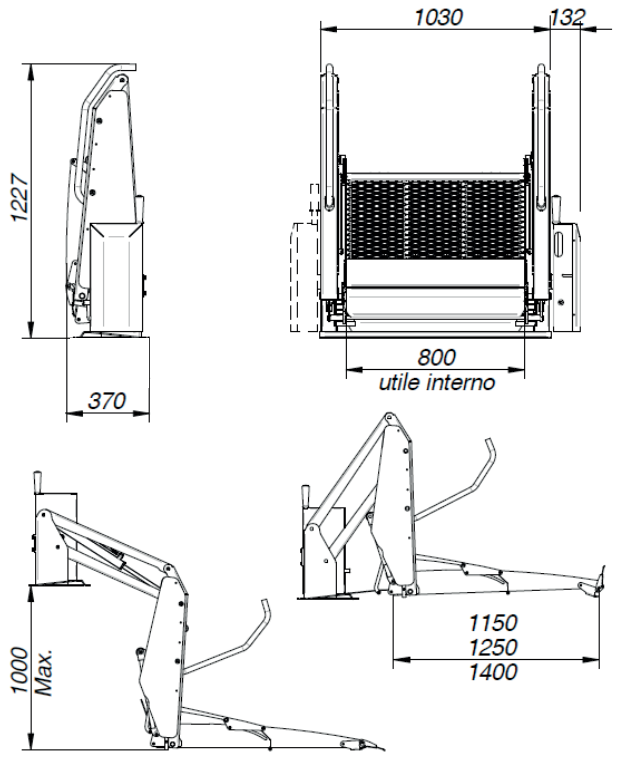

DISPOSITIVI DI SICUREZZA
SAFETY DEVICES

- Interruttore stacca batteria con chiave.
  Switch to detach battery with key.
- Funzionamento manuale delle operazioni in caso di emergenza.
  Manual operation in case of emergency.
- Ribaltina automatica di sicurezza per blocco carrozzina.
  Automatic safety ramp to stop the wheelchair.
- Ribaltina automatica di raccordo al veicolo.

- Dispositivo antiribaltamento con pressostato.
  Roll-over control device with pressure switch.

Le sponde automatiche a doppio braccio sono state progettate e realizzate per veicoli gamma medio-alta abilitati al trasporto di persone.

The automatic double arm platforms have been conceived for medium-large vehicles which are suitable to transport people.

VEICOLI / VEHICLES:
Citroen Jumper, Fiat Scudo, Fiat Ducato, Ford Transit, Iveco Daily, Mercedes Sprinter Kombi, Opel Vivaro, Opel Movano, Peugeot Expert Tepee, Renault Trafic, Renault Master, Volkswagen Caravelle, Volkswagen Multivan , Volkswagen Crafter Kombi

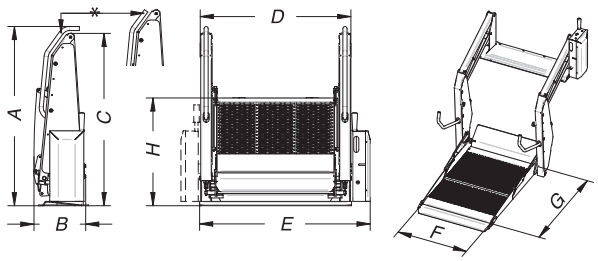

LIFT BBO	A	B	C	D	E	F	G
BBO 115.80	1227	370	1180	1030	1162	800	1150
BBO 125.80	1227	370	1180	1030	1162	800	1250
BBO 140.80	1227	370	1180	1030	1162	800	1400
BBO 140.90	1227	370	1180	1130	1262	900	1400

INGOMBRI PEDANA BIBRACCIO ORIZZONTALE