mariani
LIFT ME UP!

LIFT BBI

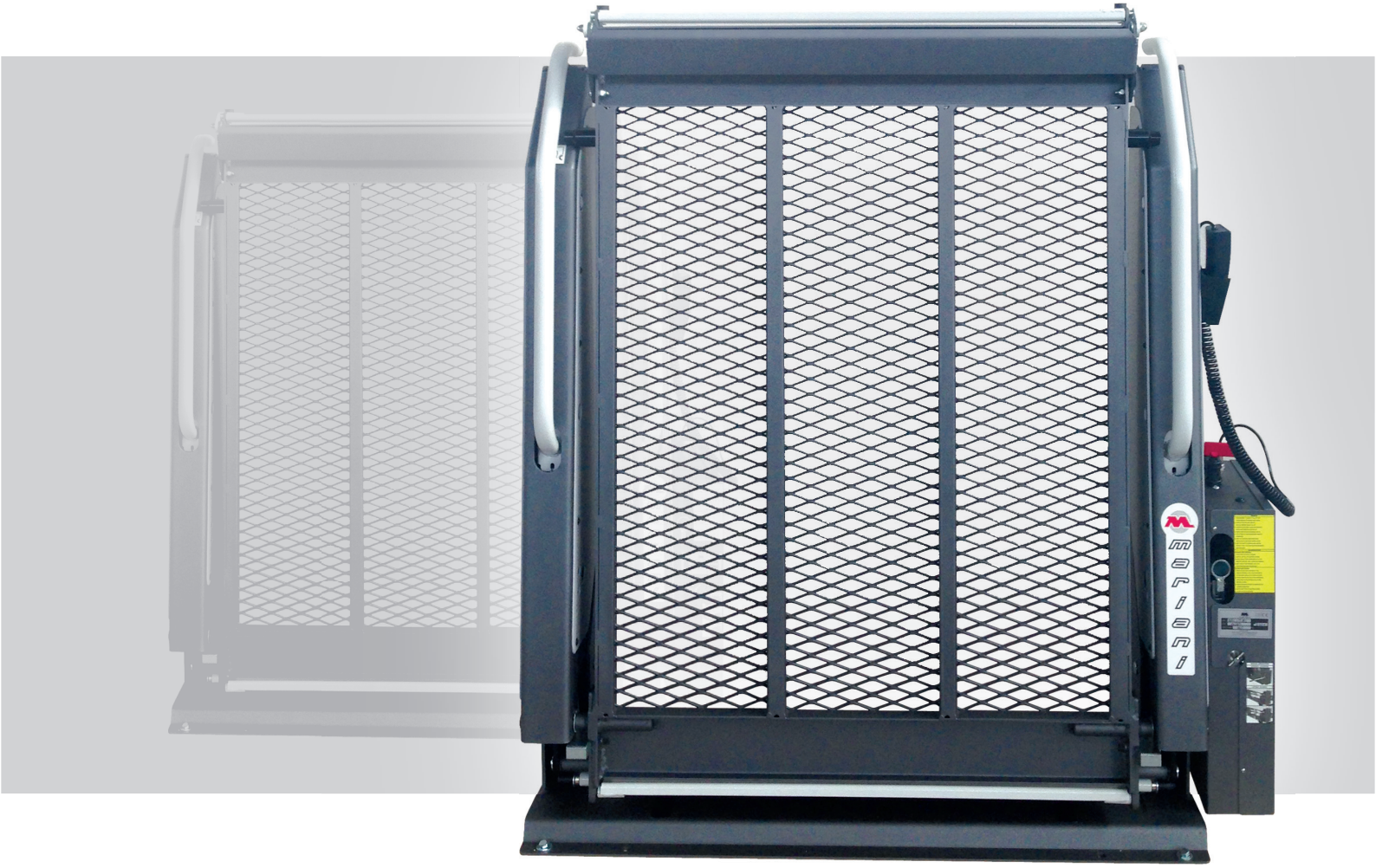

115/130/140

Via Aldo Moro, 25 46020 - Pegognaga (MN) ITALY
Tel +39 0376 550224 - Fax +39 0376 553406
info@marianilift.com

mariani
LIFT ME UP!

DATI TECNICI
TECHNICAL FEATURES

PORTATA MAX MAXIMUM CAPACITY	360 Kg
PESO WEIGHT	120 / 140 Kg
ALIMENTAZIONE POWER	12 V _ 24 V
PRESSIONE MAX MAX PRESSURE	140 Bar
ALTEZZA ELEVABILE LIFTING HEIGHT	920 mm.
VELOCITÁ UP (PIENO CARICO) SPEED UP (FULL CHARGE)	5 M/MIN
VELOCITÁ DOWN (PIENO CARICO) SPEED DOWN (FULL CHARGE)	4 M/MIN

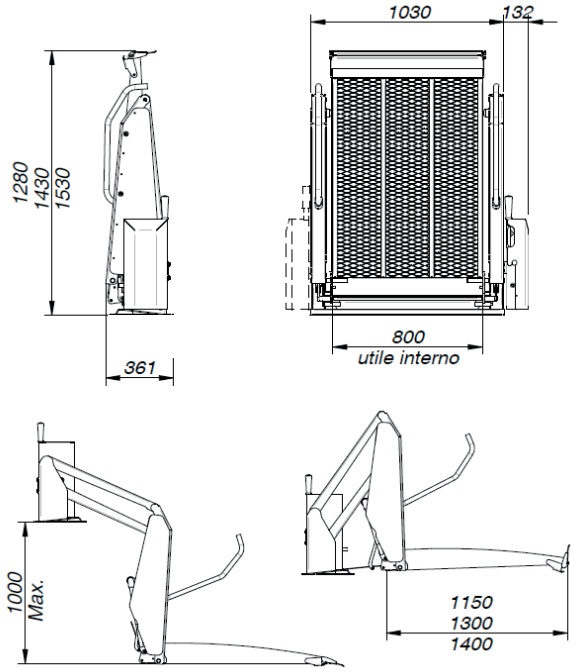

DISPOSITIVI DI SICUREZZA
SAFETY DEVICES

- Interruttore stacca batteria con chiave.
  Switch to detach battery with key.
- Funzionamento manuale in caso di emergenza.
  Manual operation in case of emergency.
- Ribaltina automatica di sicurezza per blocco carrozzina.
  Automatic safety ramp to stop the wheelchair.
- Dispositivo antiribaltamento con presostato.
  Roll-over control device with pressure switch.
- Piattaforma antiscivolo.
  Anti-slip platform.

Il sollevatore BiBraccio BBI, con piattaforma antiscivolo intera, è completamente automatico ed è stato progettato e realizzato per l'allestimento veicoli commerciali di medie/grosse dimensioni abilitati al trasporto di persone.

The double arm lift BBI, with one piece antislip platform, is completely automatic and has been designed and made to adapt mediaum/large sized commercial vehicles to be used for person transportation.

VEICOLI / VEHICLES:
Fiat Scudo, Fiat Ducato, Ford Transit, Iveco Daily, Opel Movano, Renault Trafic, Volkswagen Crafter Kombi.

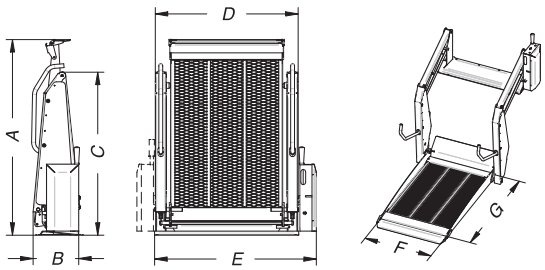

LIFT BBI	A	B	C	D	E	F	G
BBI 115.80	1280	361	1180	1030	1162	800	1150
BBI 130.80	1430	361	1180	1030	1162	800	1300
BBI 140.80	1530	361	1180	1030	1162	800	1400
BBI 140.90	1530	361	1180	1130	1262	900	1400

INGOMBRI PEDANA BIBRACCIO INTERE